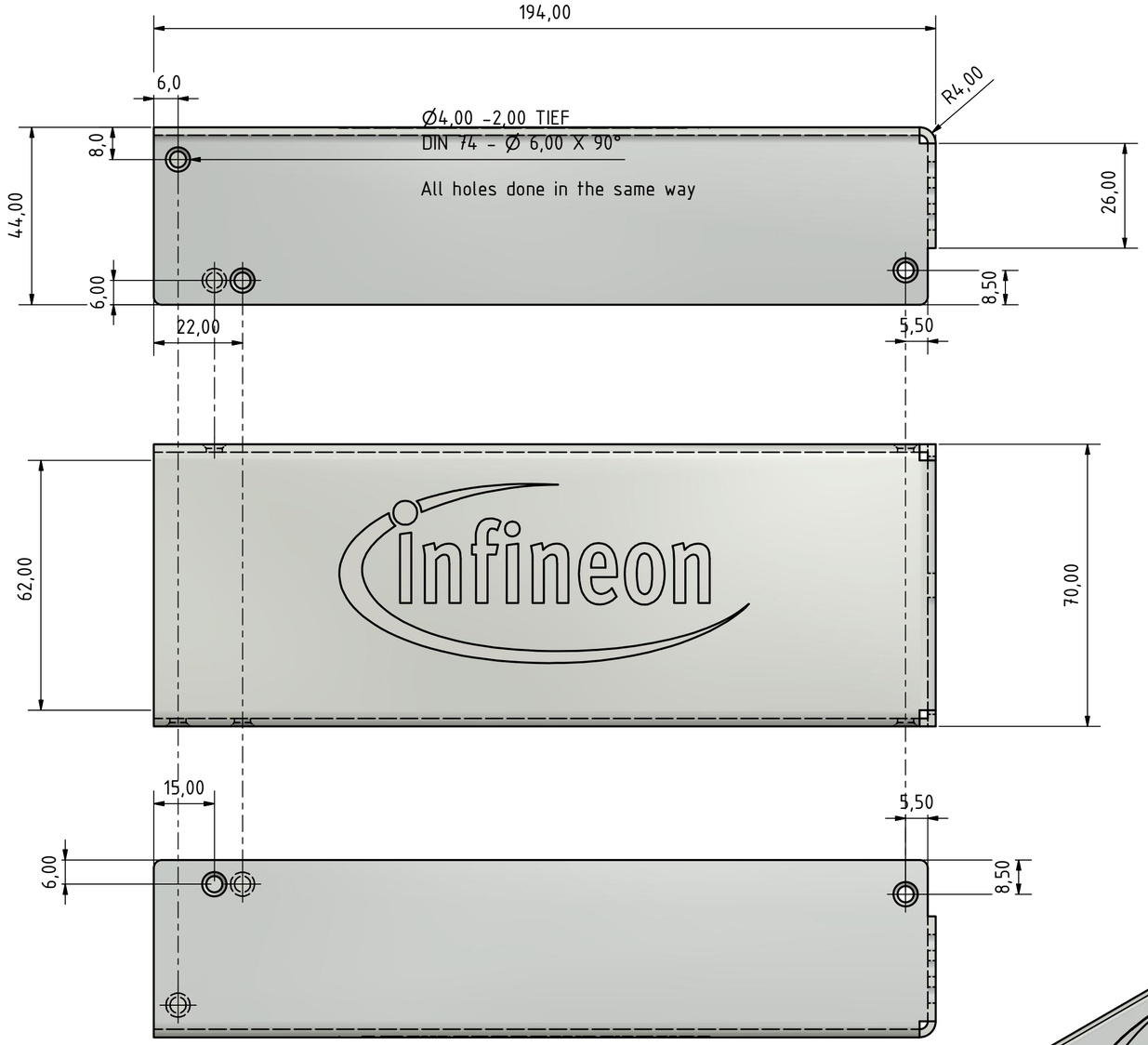

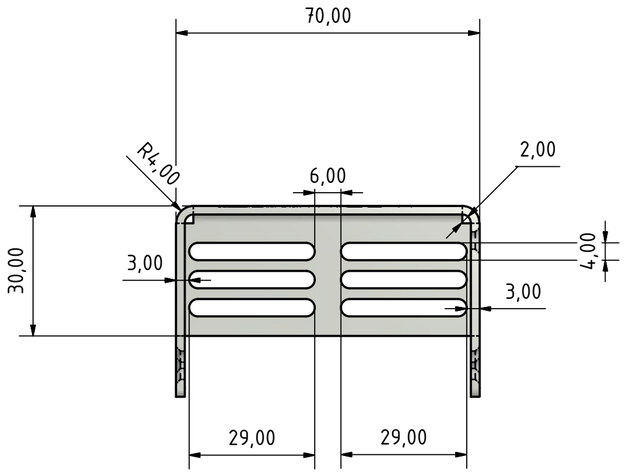

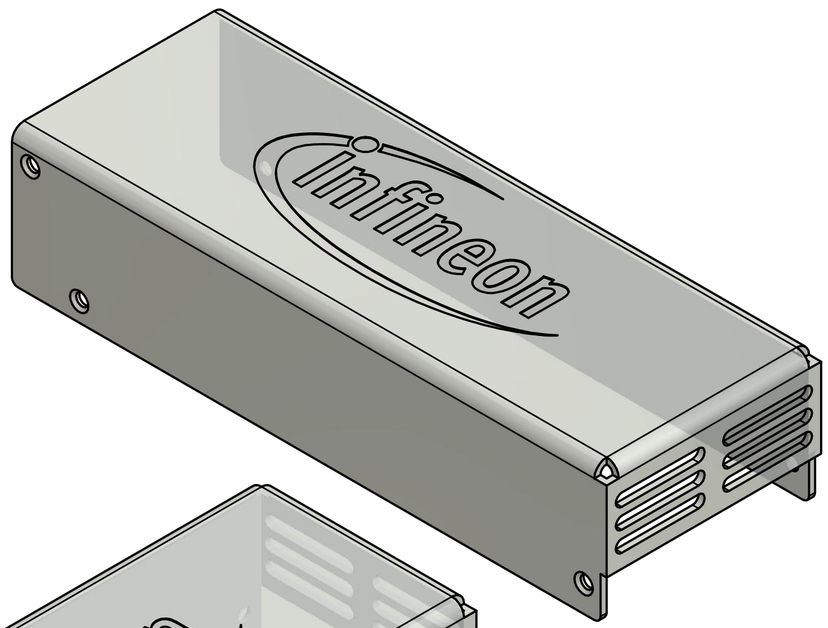

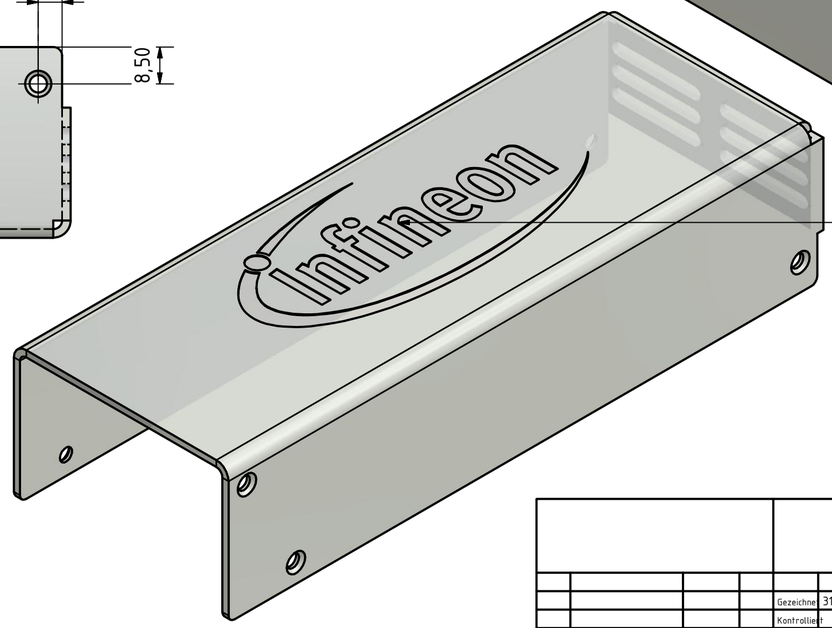

sandblasting

Thickness 2mm

Material: transparent not flammable material

					Datum	Name
				Gezeichnet	31.08.2016	schmoelb
				Kontrolliert		
				Norm		

Status	Änderungen	Datum	Name

EVAL_800W_PSU_4P_C7_1_plastic

A2